Le réseau d'un bout à l'autre

Vis de verrouillage Sub-D 4/40, longueur 12,7mm

Désignation :

Kit de visserie pour Sub-D
Vis en laiton avec plaquage en nickel
Ecrou en acier avec plaquage en nickel
Rondelles plates et fendues est constituée d'acier avec un plaquage en nickel
Composé de 200 vis 12.7mm (4-40 UNC), 200 écrous 2.85mm, 200 rondelles plates, 200 rondelles fendues
Conditionnement : 100 paires

Référence : 502624
EAN :
Pays d'origine : Taïwan
Code Douane : 73181568
Poids : 0,32 Kg

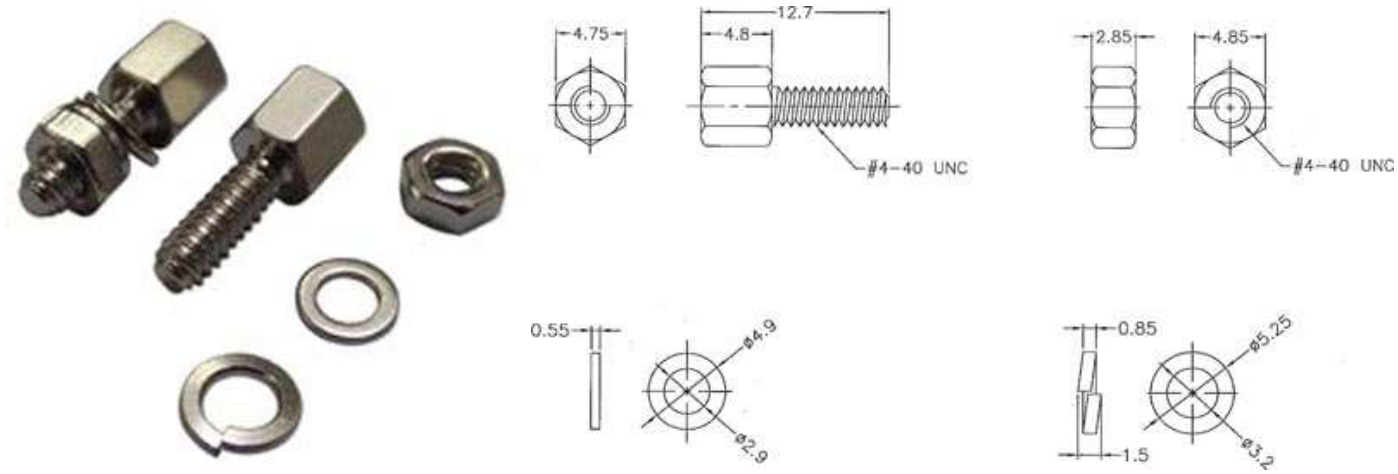

CAFCA Digicable, SAS au capital de 100.000€

Siret : 332 568 617 00044
25, Rue des Frères Damme – 78700 Conflans-Sainte-Honorine France
Tél : +33-(0)1.39.72.10.60 Fax : +33-(0)1.34.90.94.26
Email : distrib@cafca.fr Site Web : www.cafca.fr