Le réseau d'un bout à l'autre

Fiche électrique C13 femelle HQ - Noir

Désignation :

Courant nominal: 10 A (UL, CSA: 15A)
Tension nominale: 250 V
Nombre de pôles: 3
DIN EN 60320-1, Norme C 13
Bornier à visser
Boitier : Polyamide 6
Contacts : CuZn 37 / CuZn 38
KAISER : 794/SW

Référence : 504254
EAN : 4024881300055
Pays d'origine :
Code Douane :
Poids : 0.023 Kgs

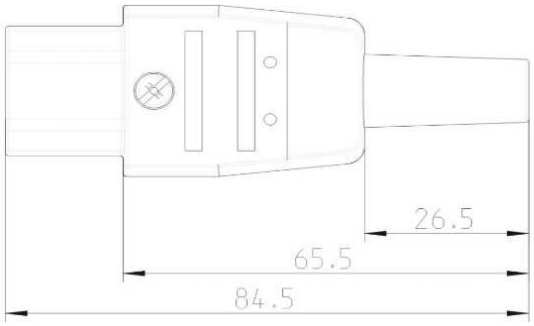

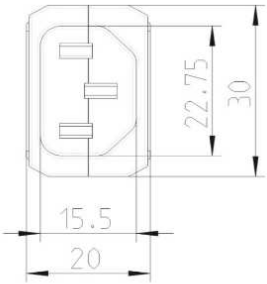

CAFCA Digicable, SAS au capital de 100.000€

Siret : 332 568 617 00044
25, Rue des Frères Damme – 78700 Conflans-Sainte-Honorine France
Tél : +33-(0)1.39.72.10.60 Fax : +33-(0)1.34.90.94.26
Email : distrib@cafca.fr Site Web : www.cafca.fr